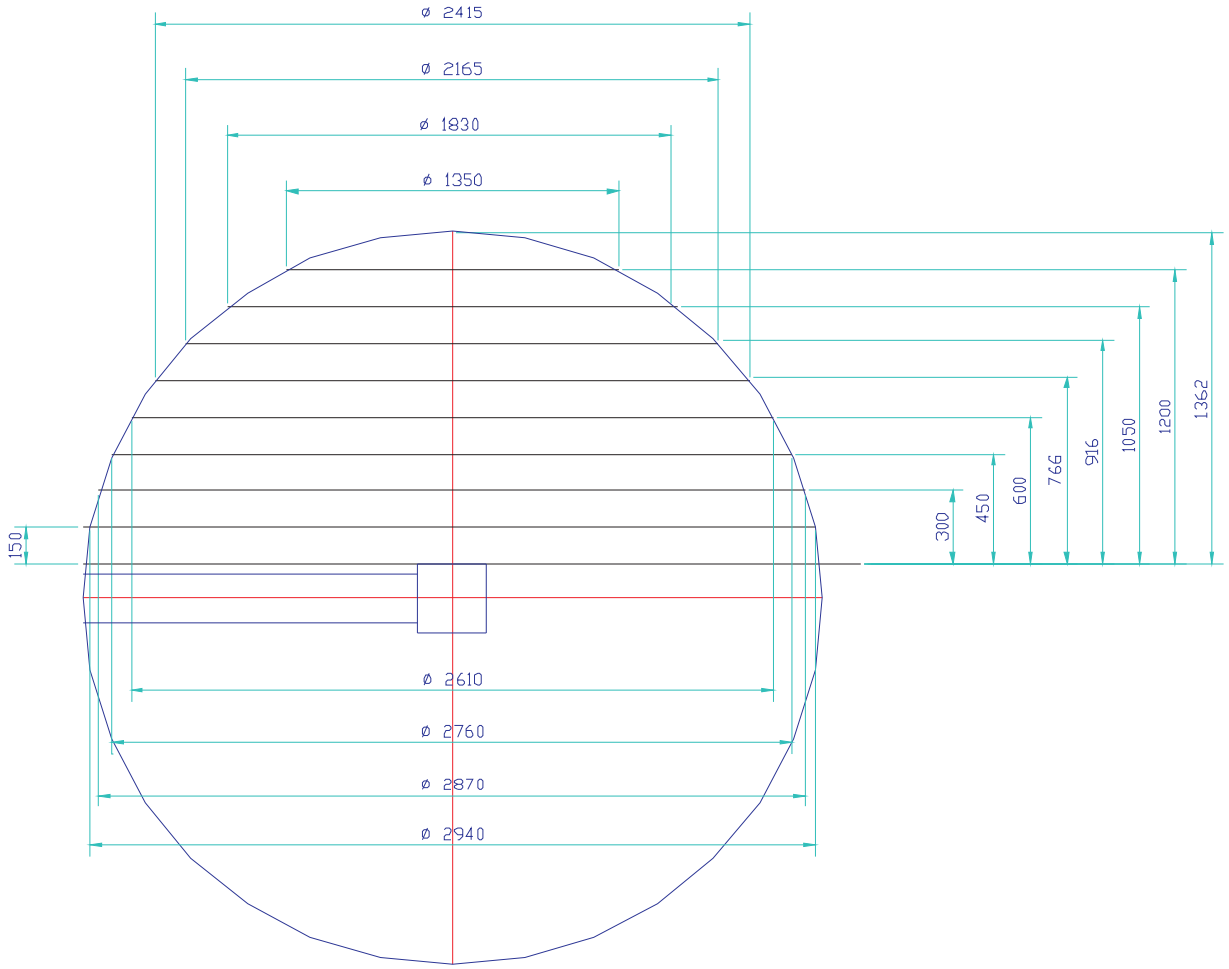Giro com braço “RETO”